BU4-806-2.2

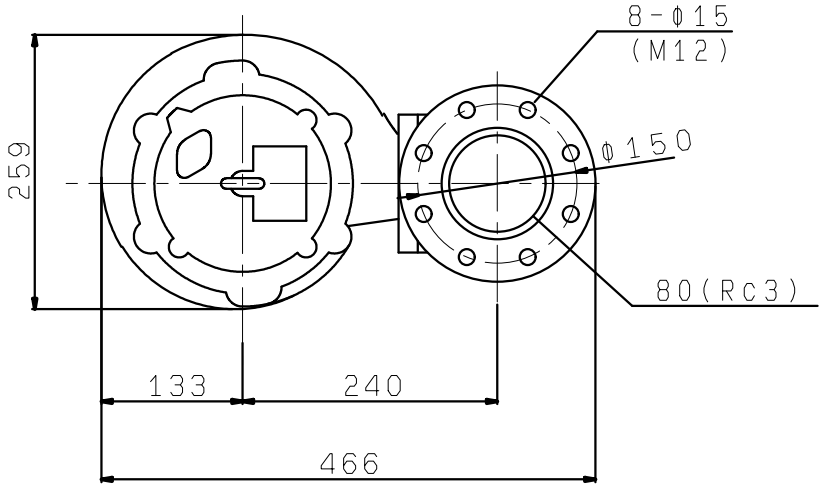
8-φ15
(M12)
φ150
80(Rc3)
259
133
240
466

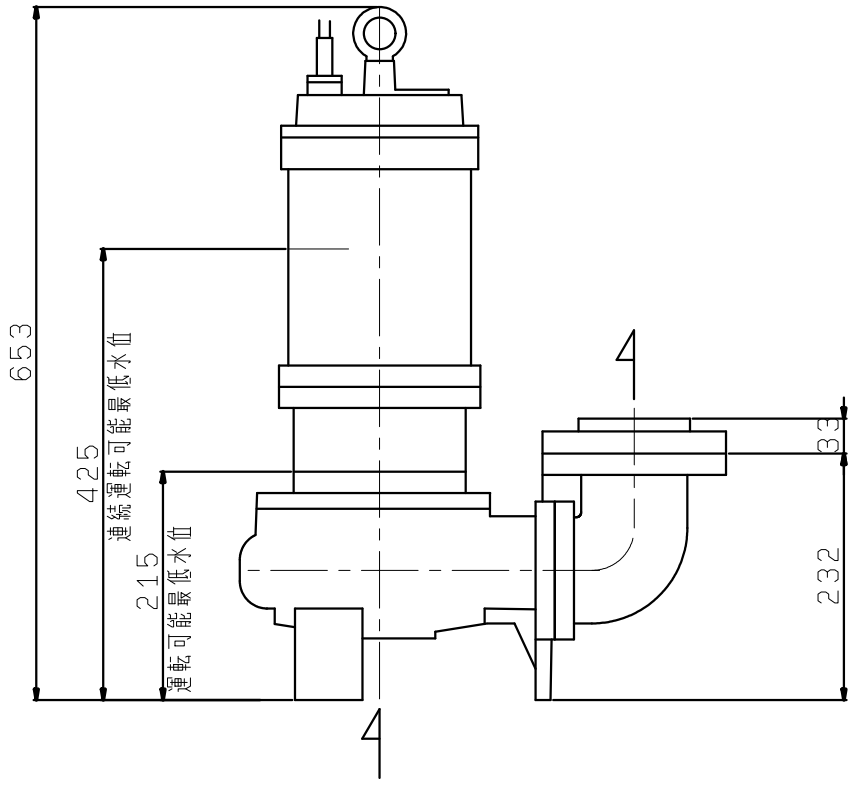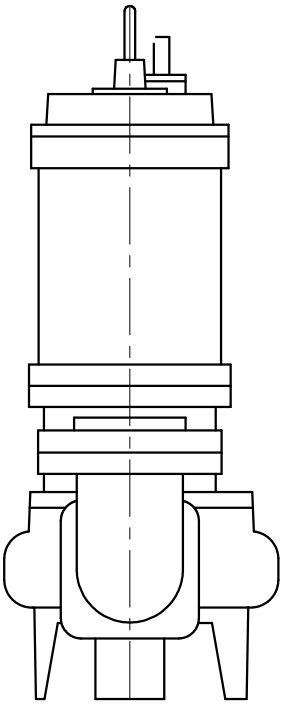
653
425
連続運転可能最低水位
215
運転可能最低水位
33
232