# BU4-805-2.2
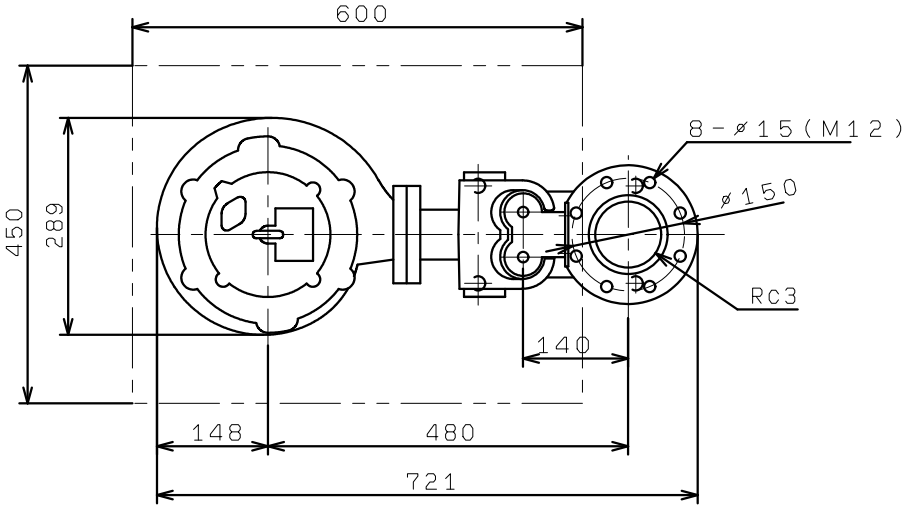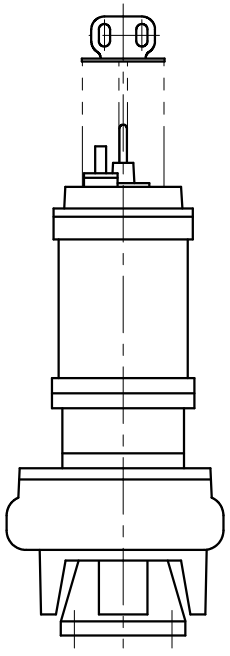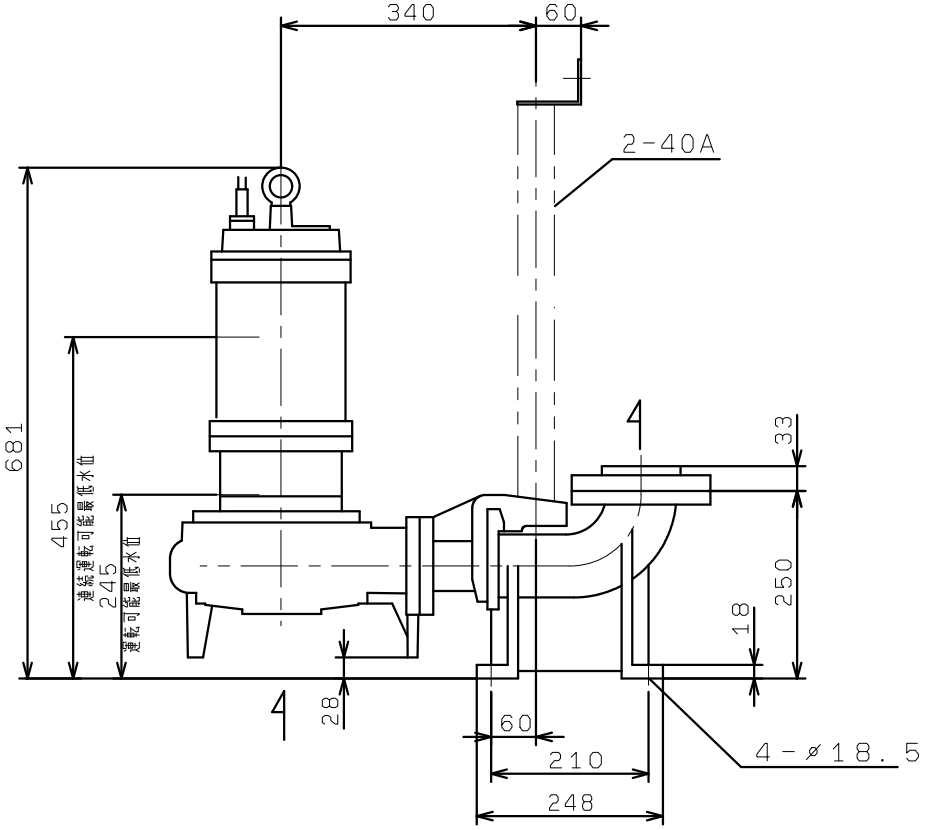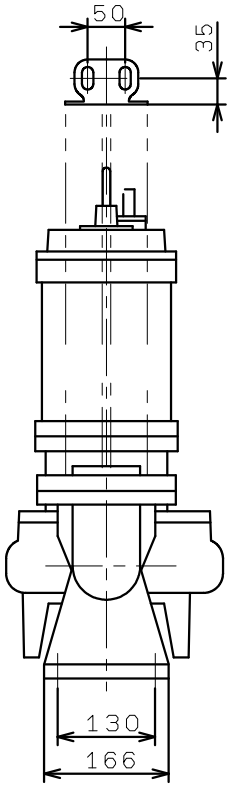
着脱装置付