BU4-805/806-3.7
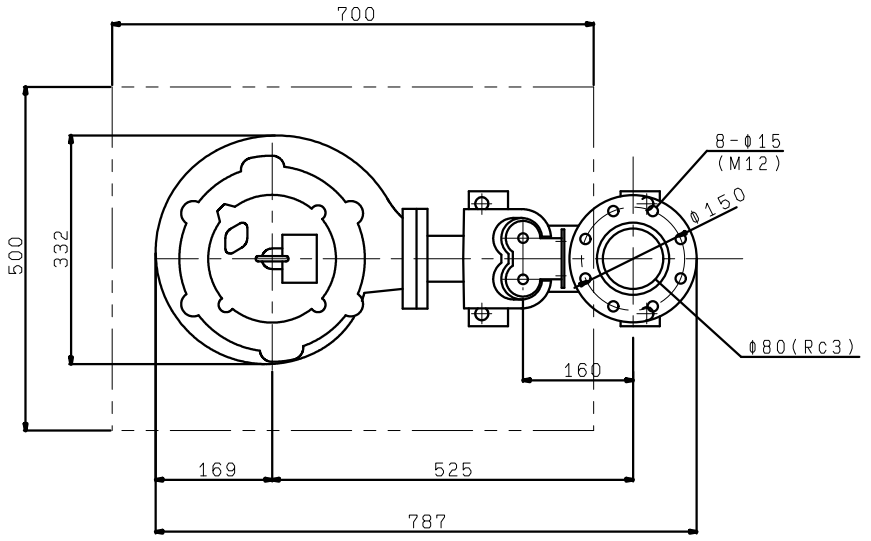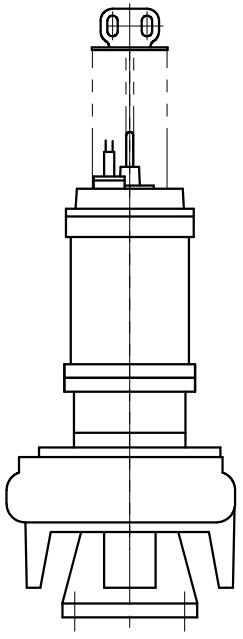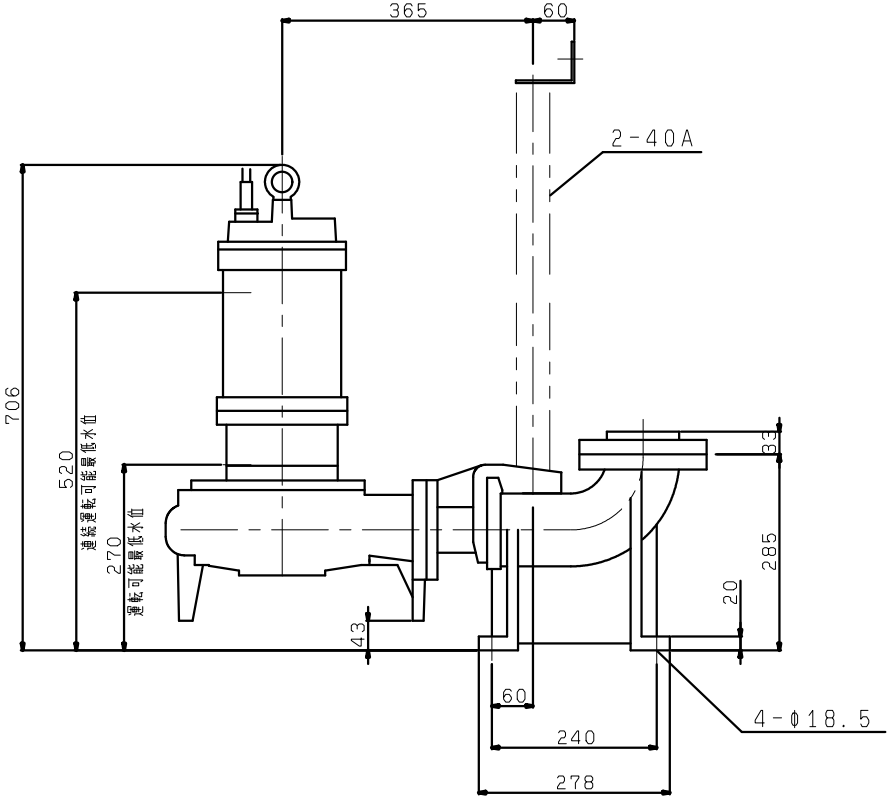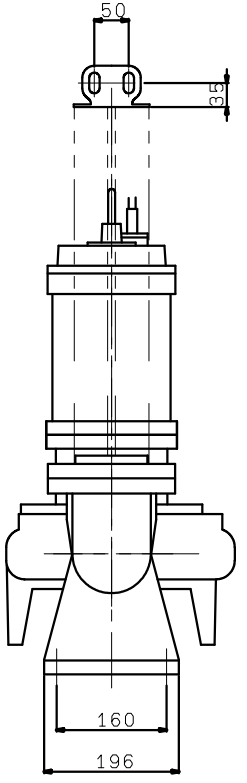
着脱装置付