BU4-656-3.7LN
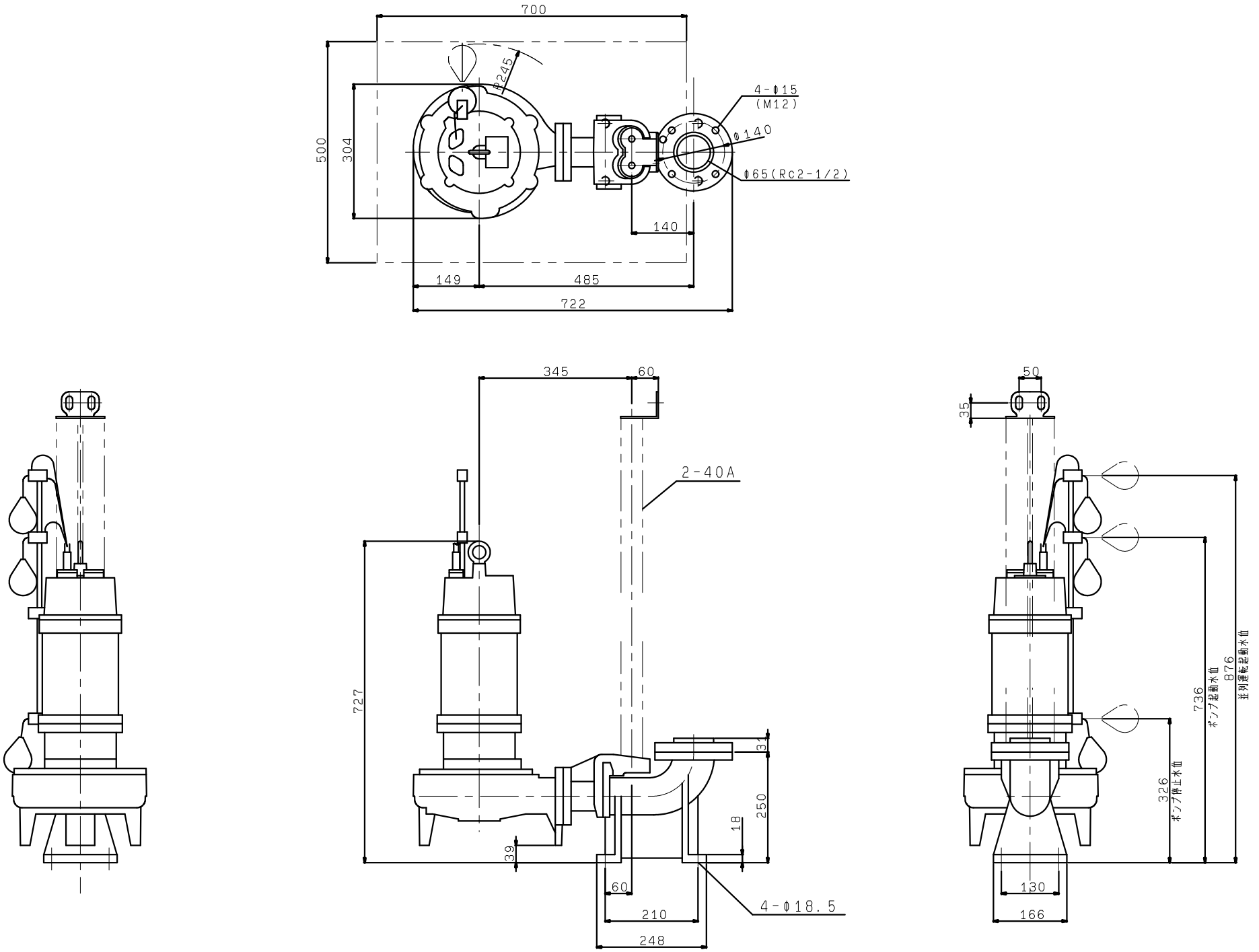
着脱装置付