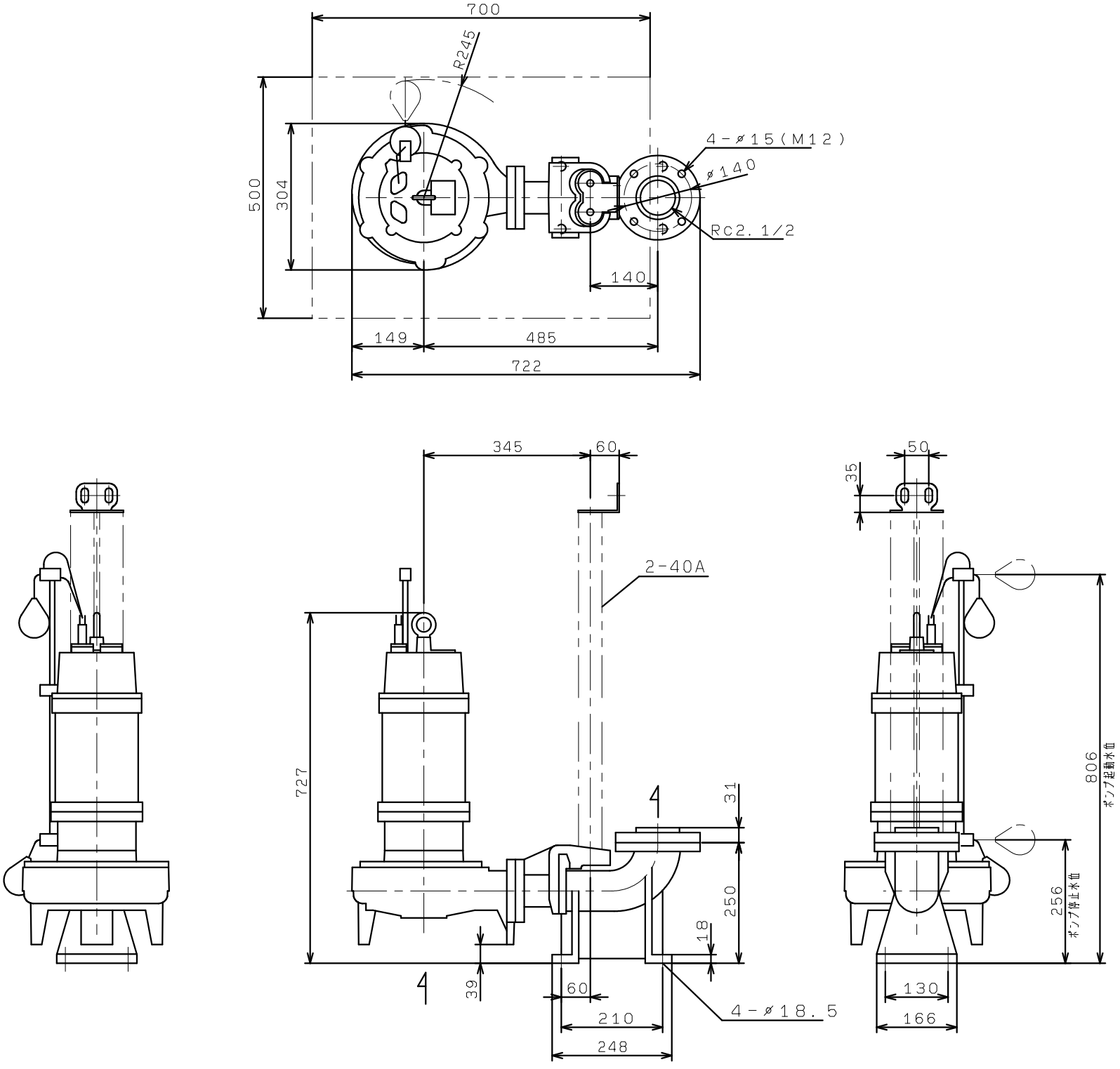BU4-656-2.2L
着脱装置付