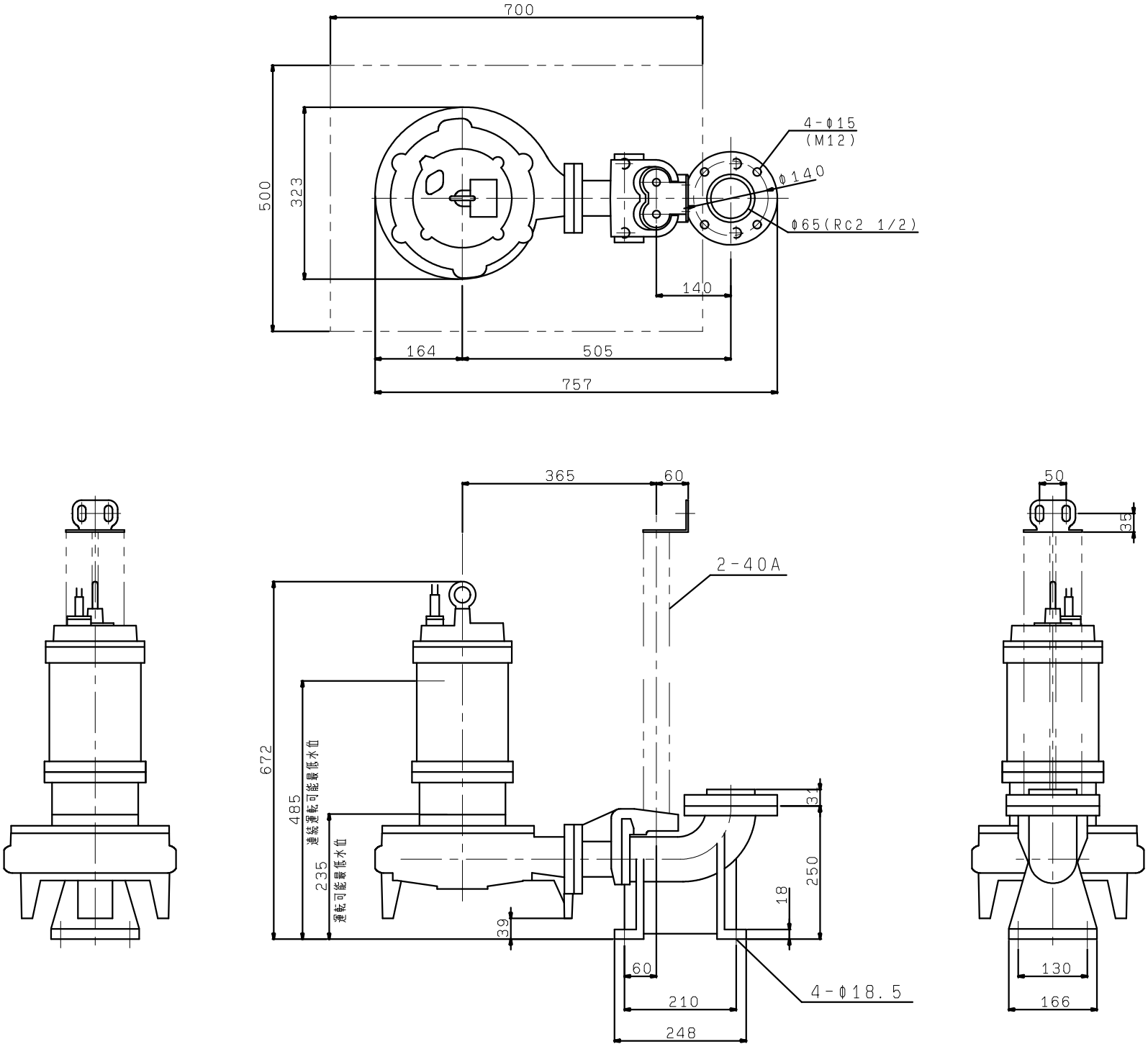# BU4-655-3.7
着脱装置付