BU4-1005-18.5/22
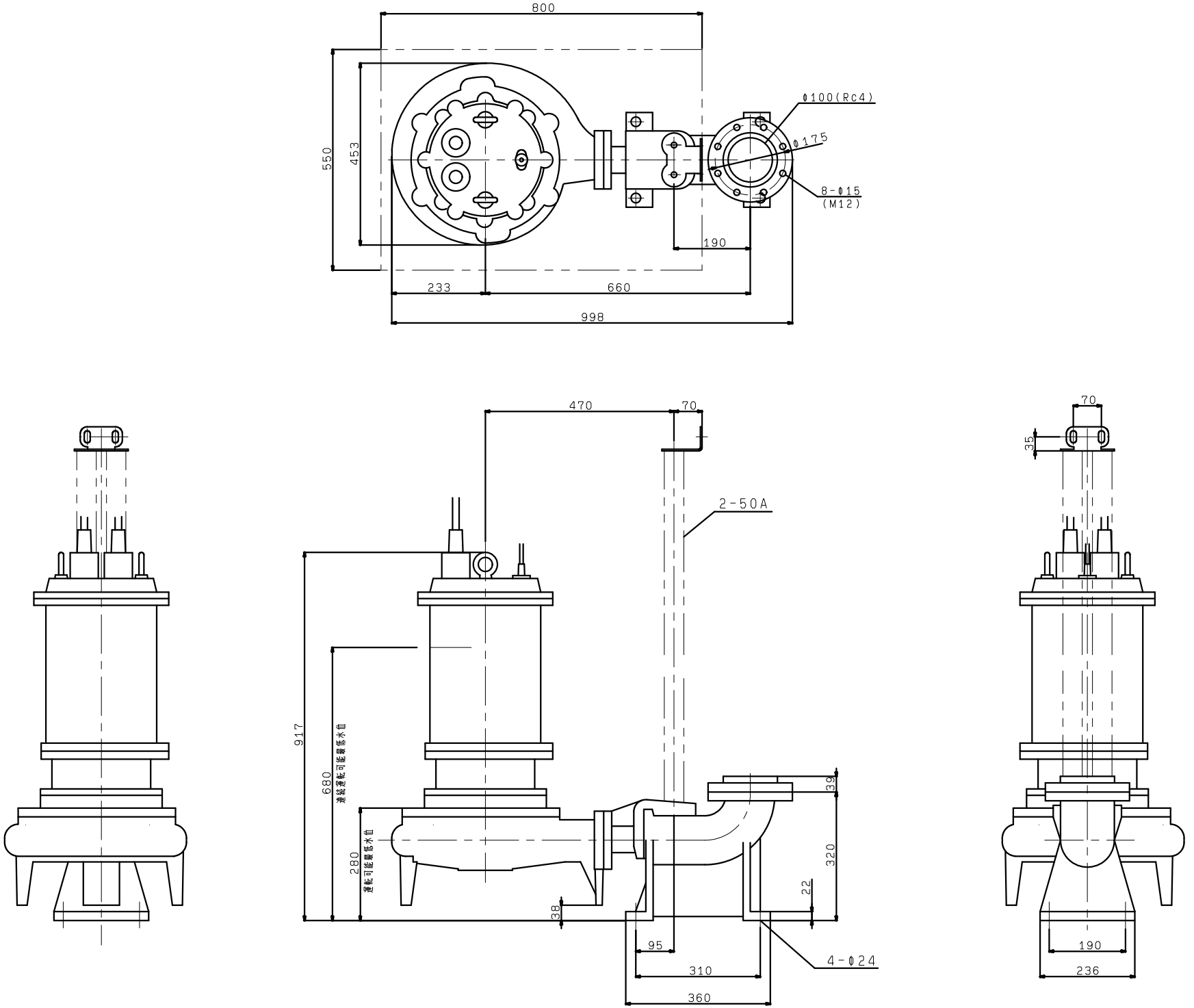
着脱装置付