BU4-1005/1006-15
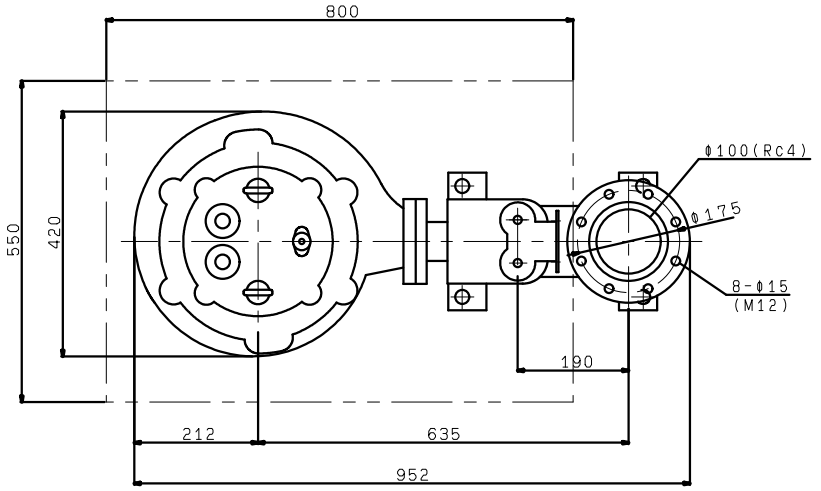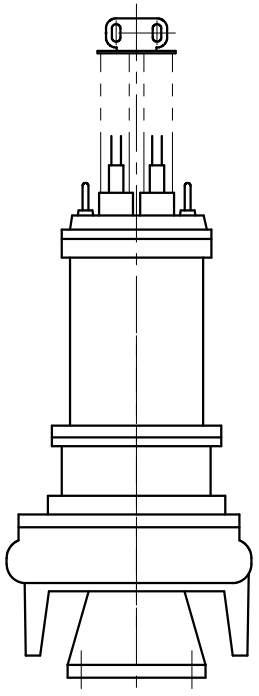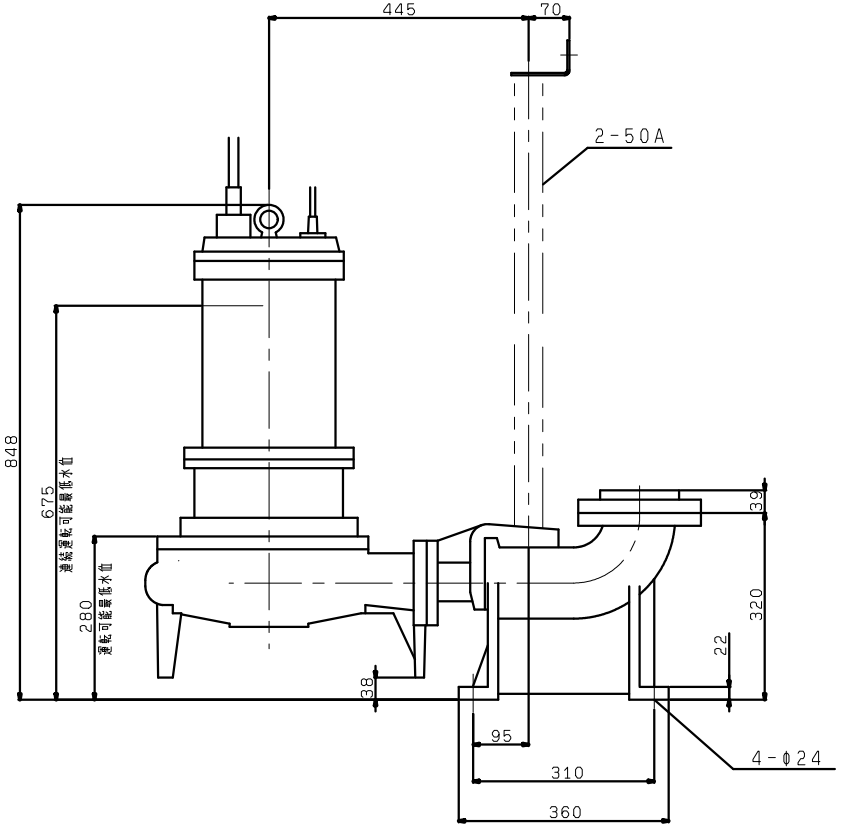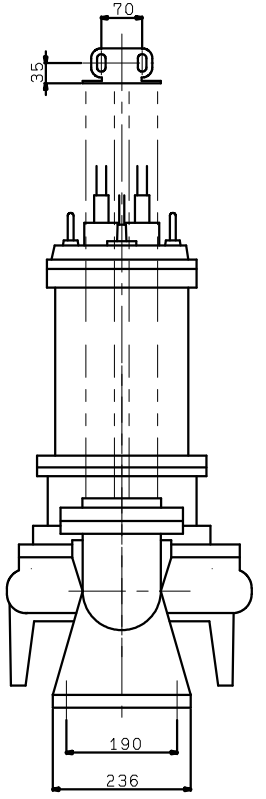
着脱装置付