BU4-1005/1006-11
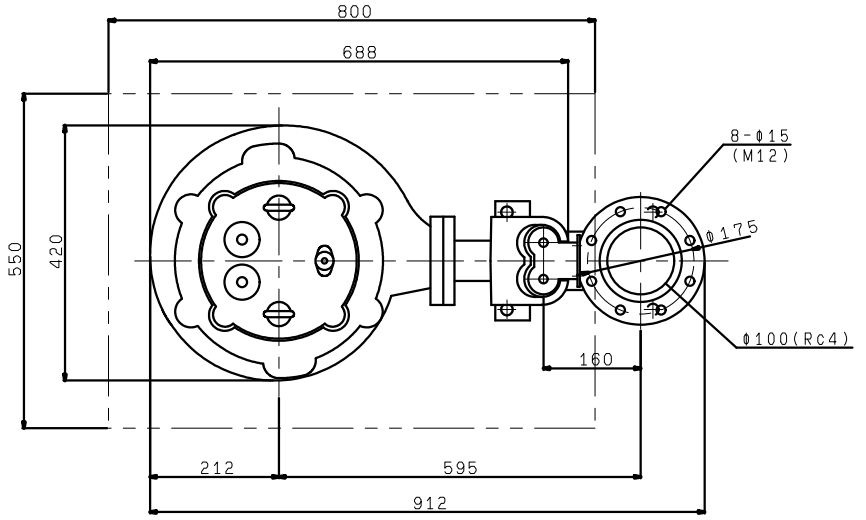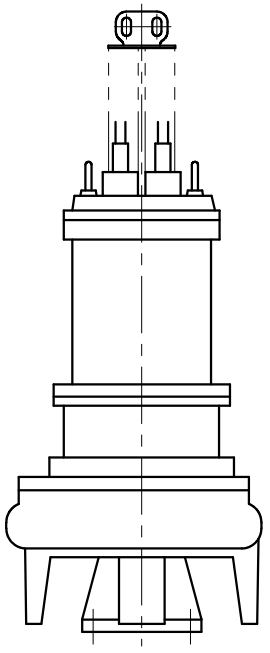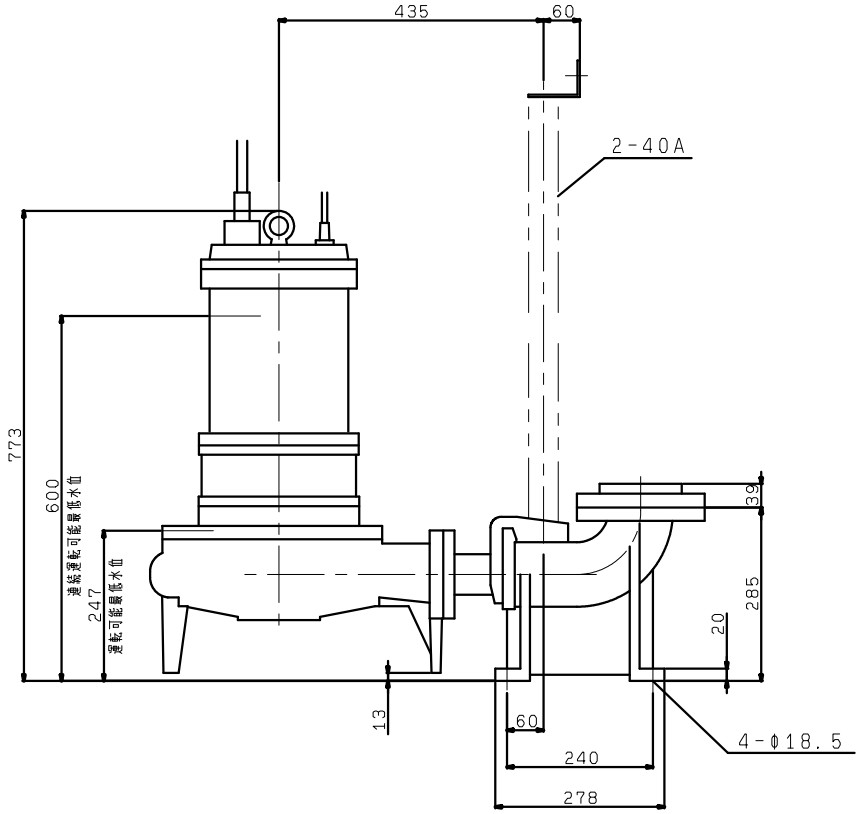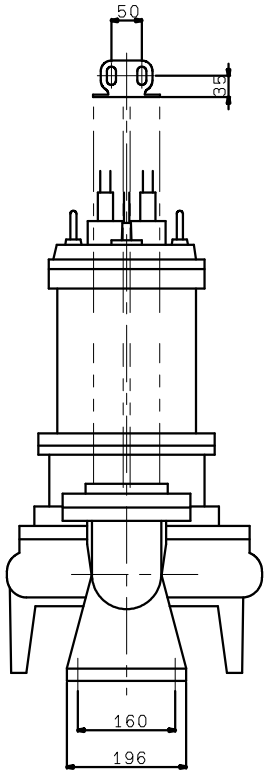
着脱装置付