AU4-805-5.5
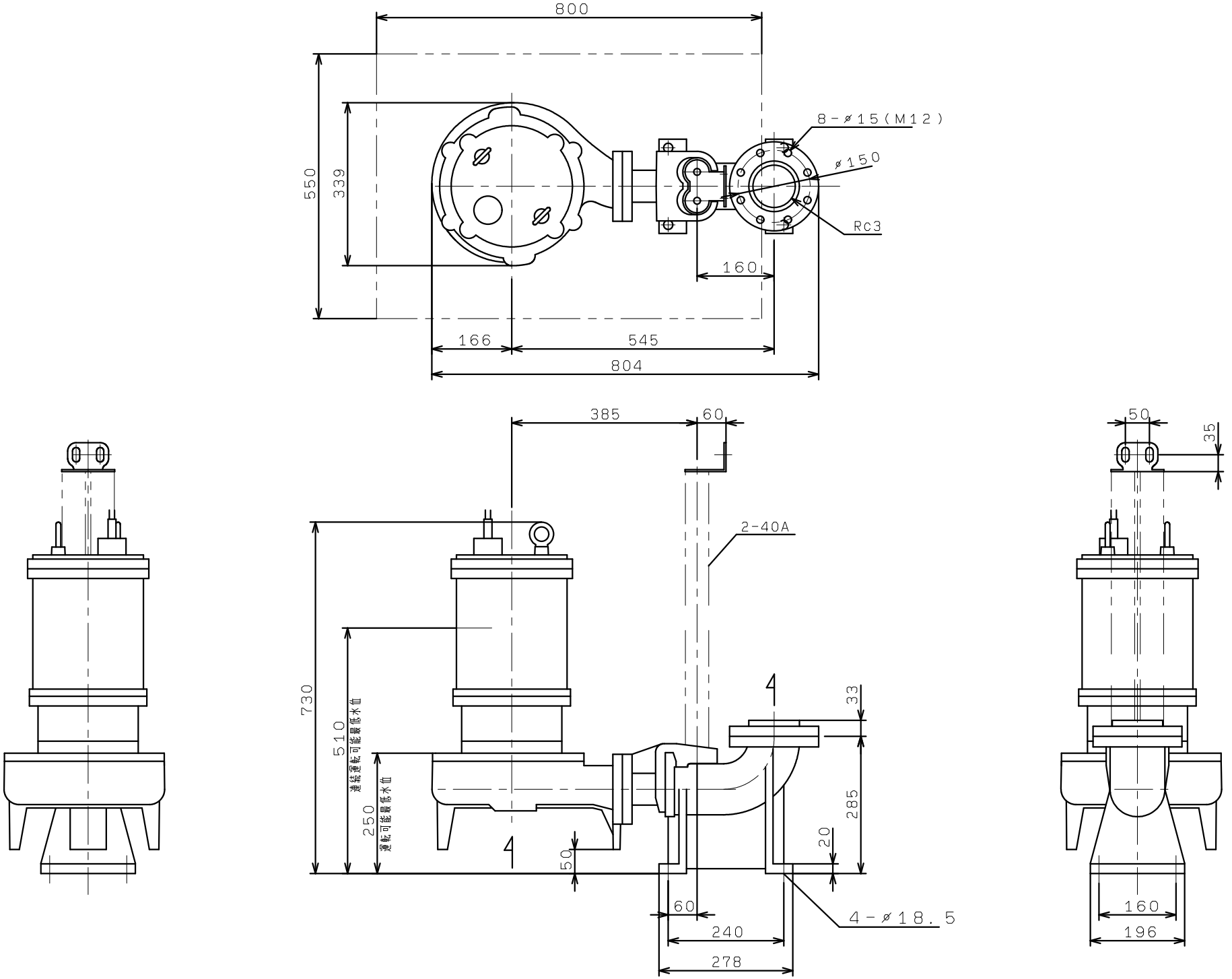
着脱装置付