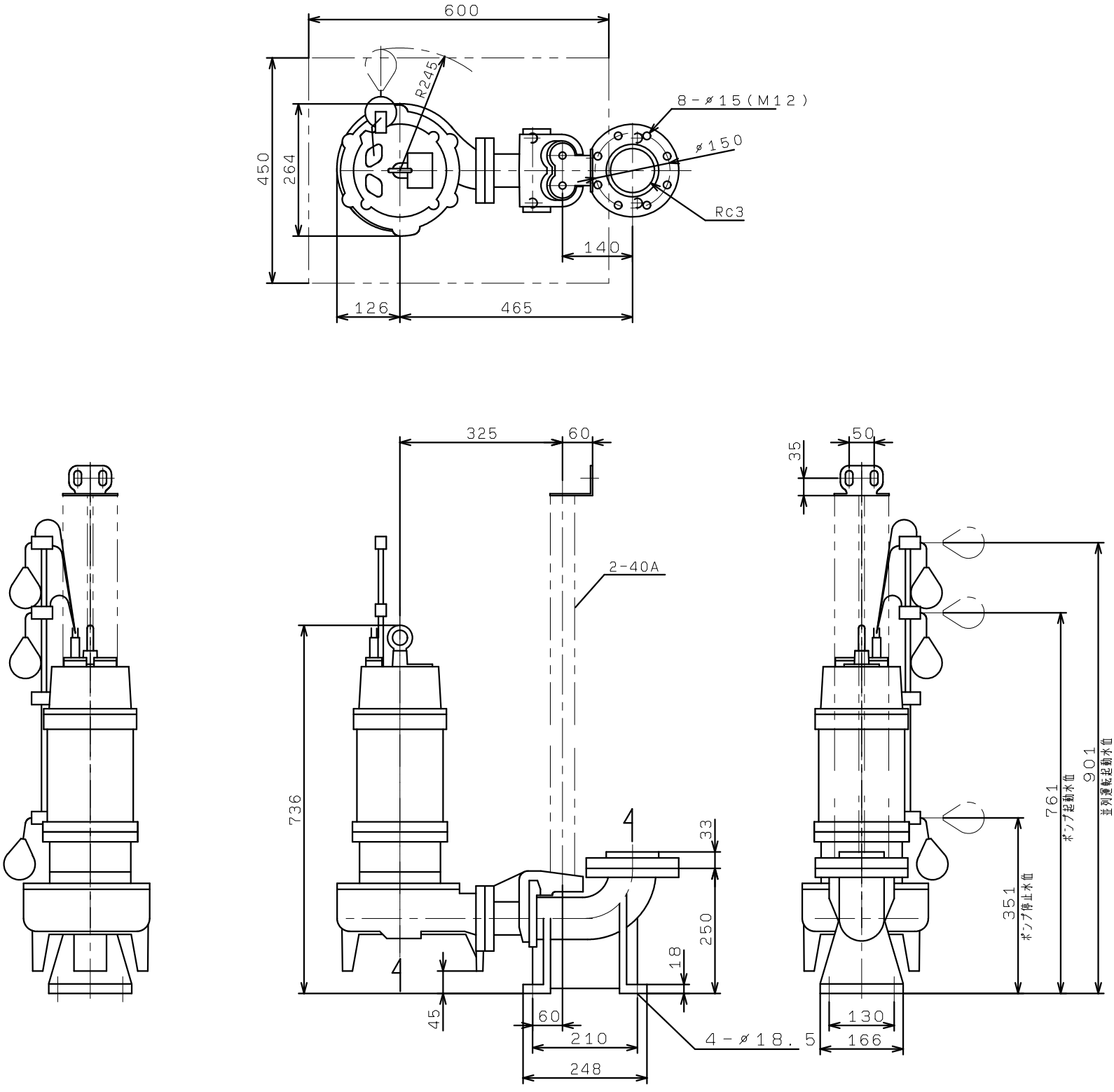AU4-805-2.2LN
着脱装置付