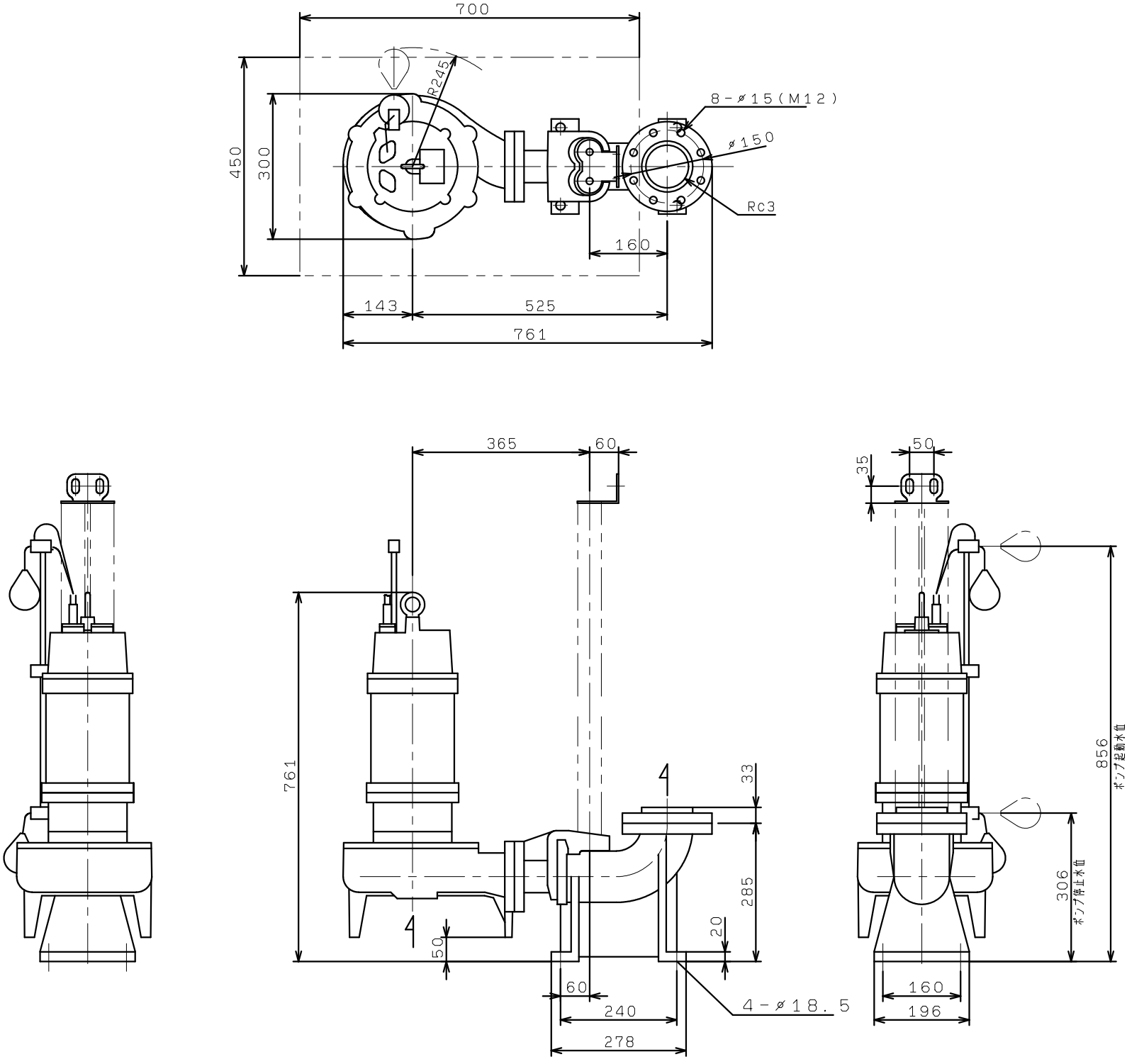AU4-805/806-3.7L
着脱装置付