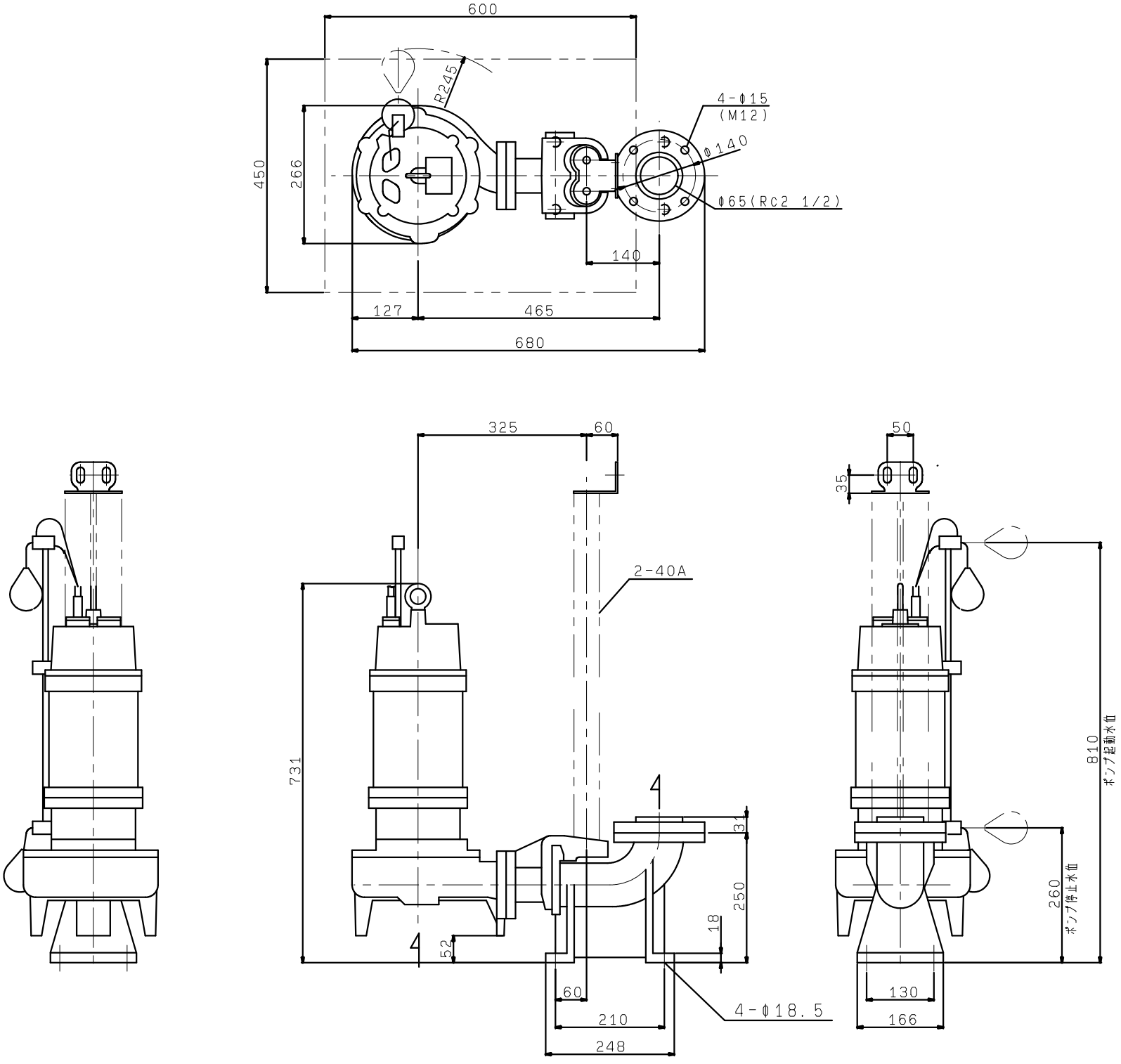AU4-656-3.7L
着脱装置付