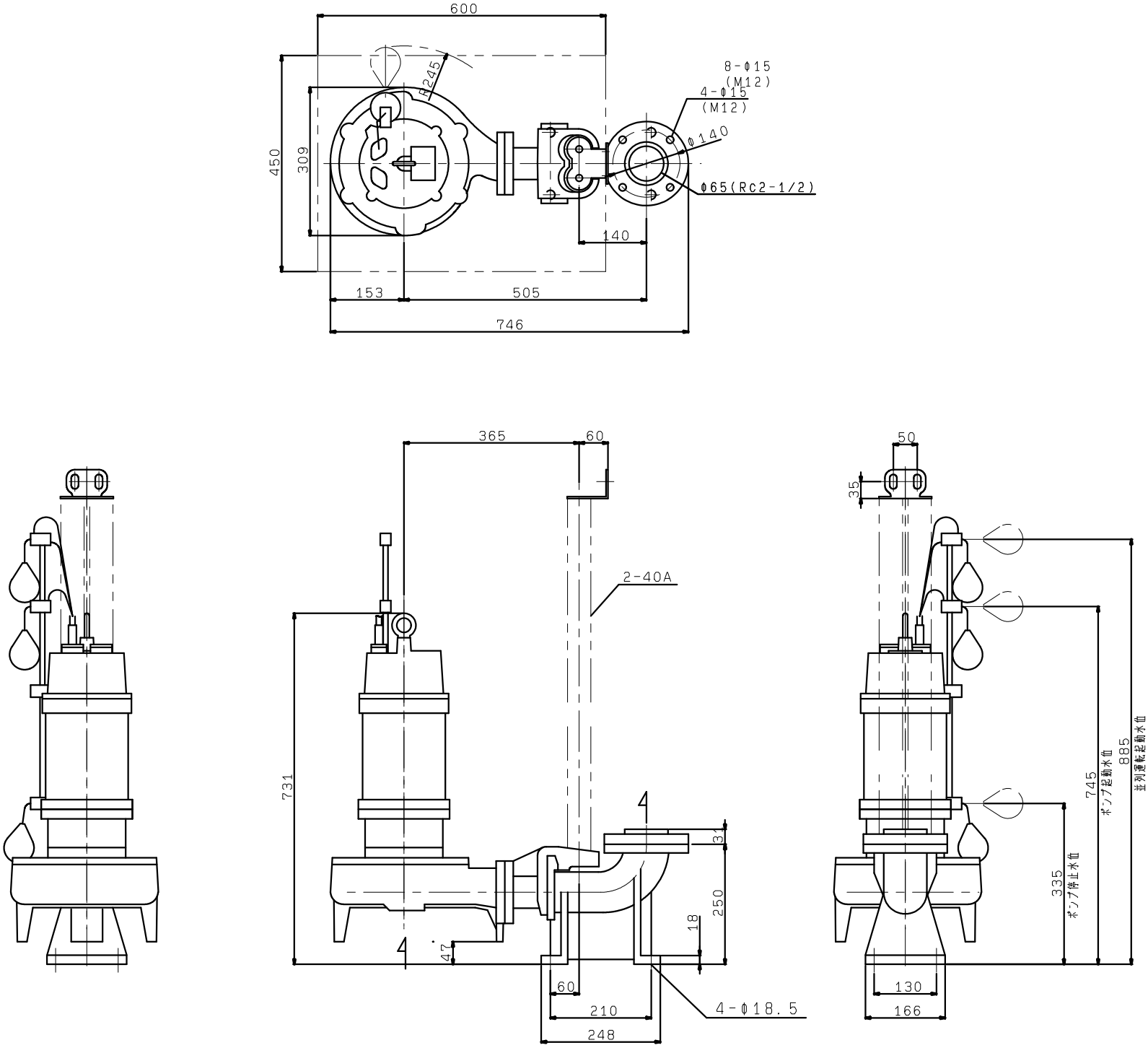AU4-655-3.7LN
着脱装置付