AU4-655/656-2.2LN
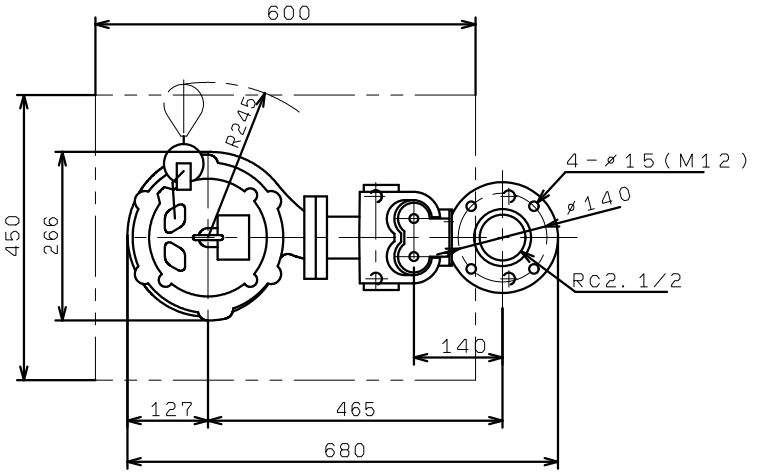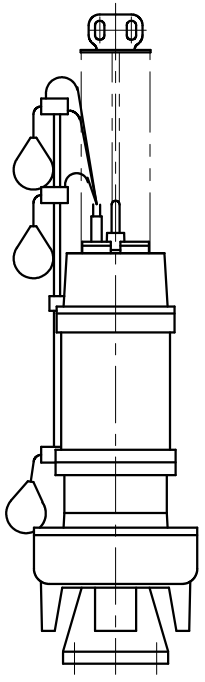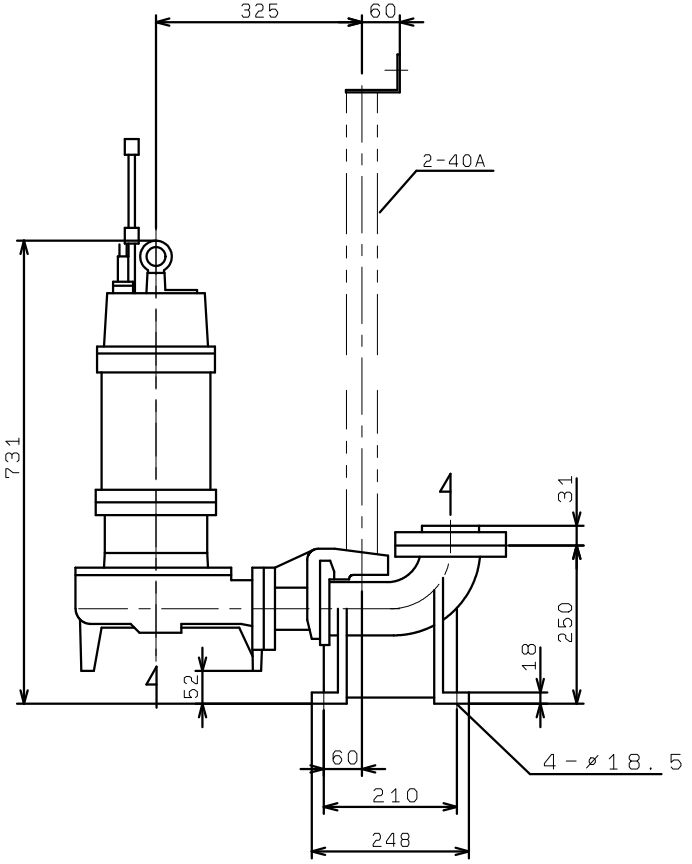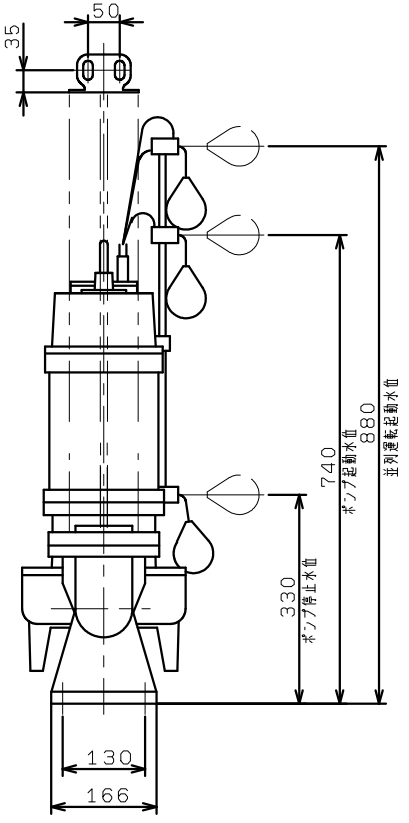
着脱装置付