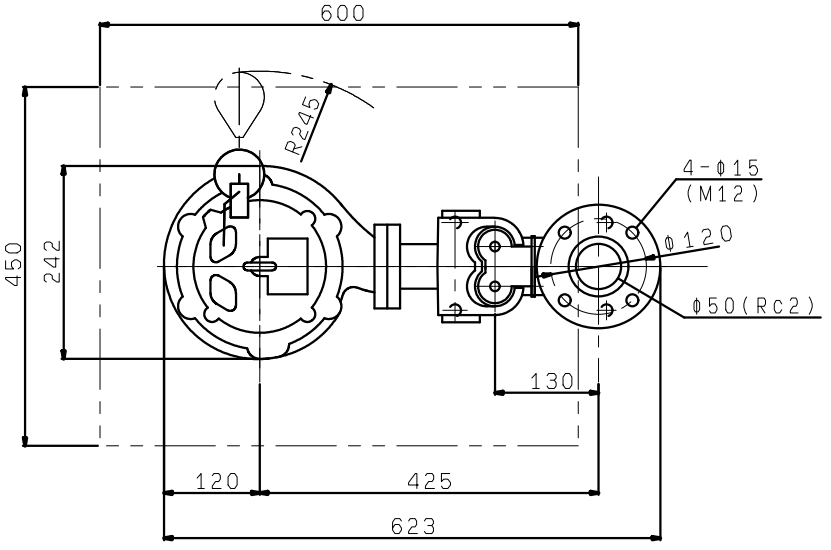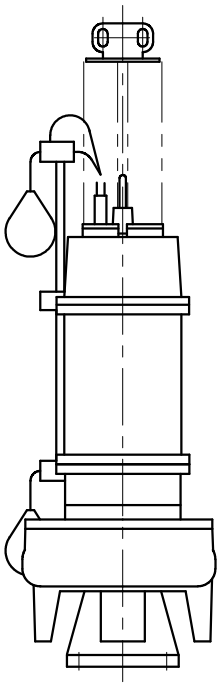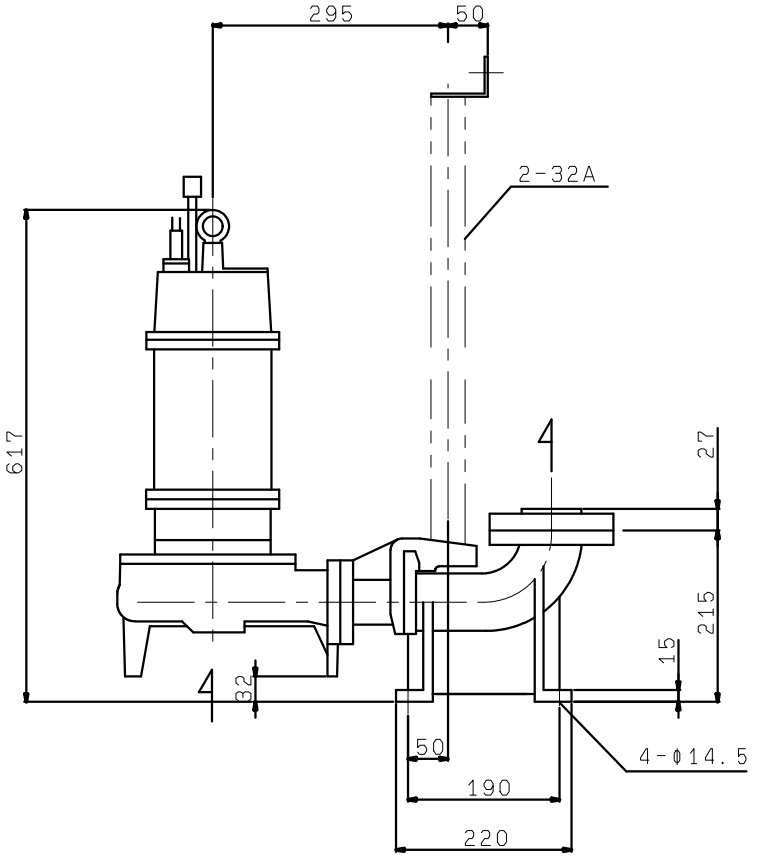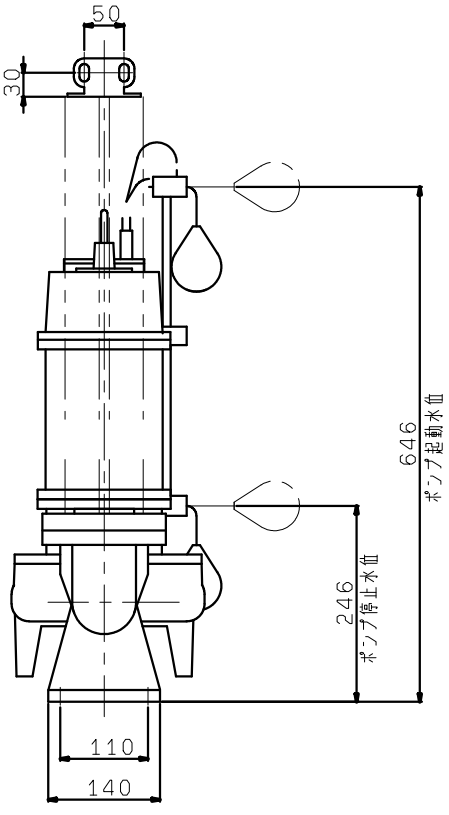AU4-505/506-1.5L
着脱装置付