AU4-1005/1006-3.7LN
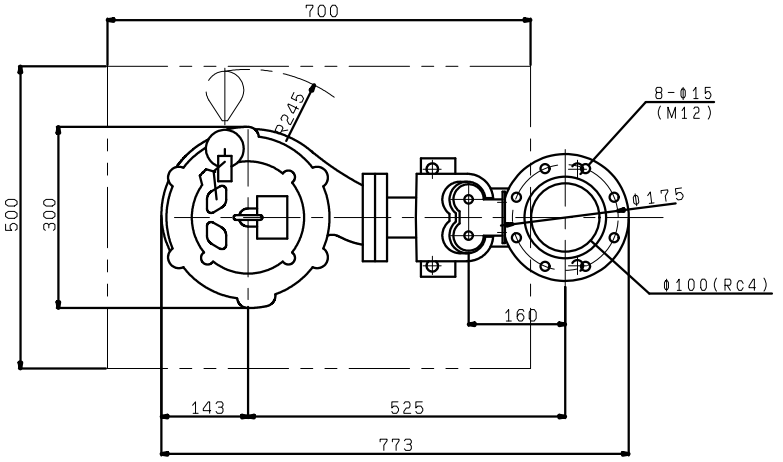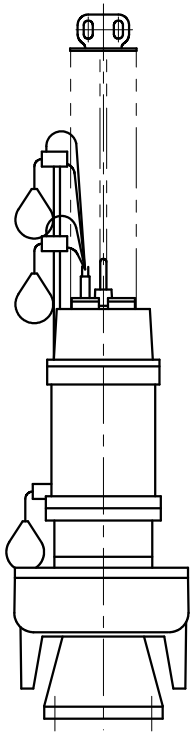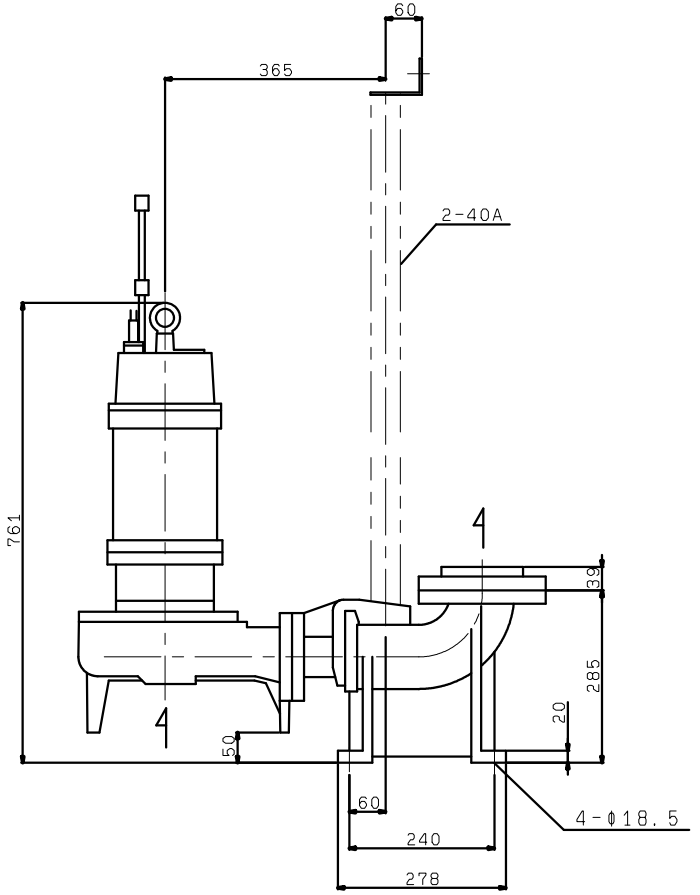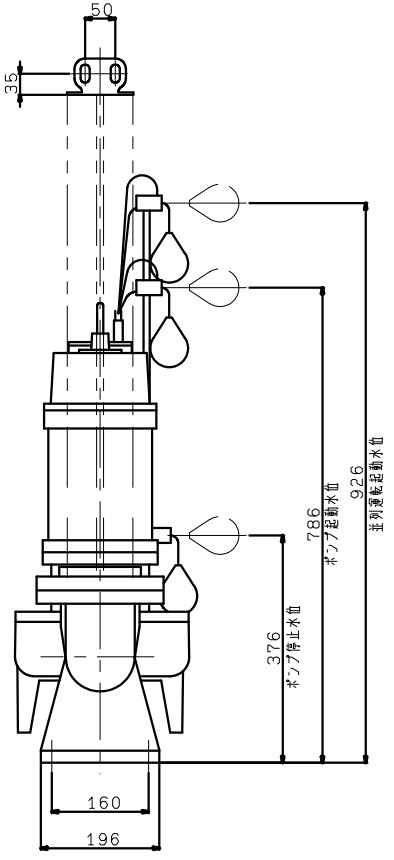
着脱装置付