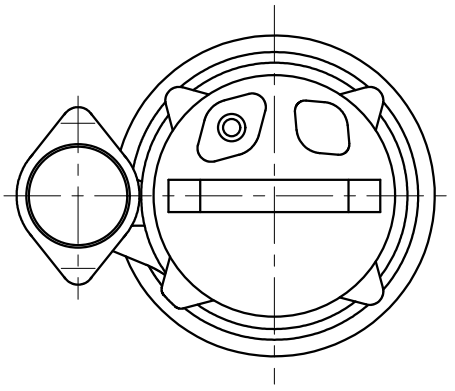

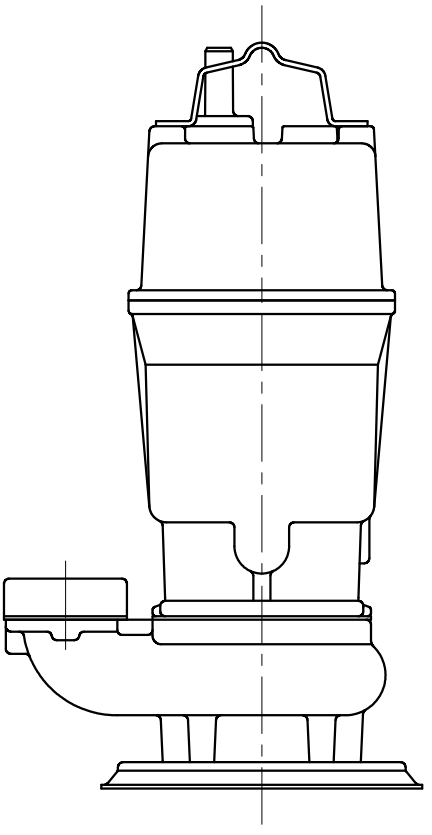

型式	S3V50S-F50	口　径	50mm	出　力	0.4 kW	縮　尺	1/5	登録名称	S3V50F1