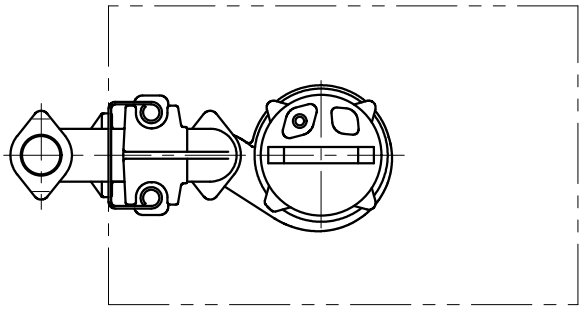

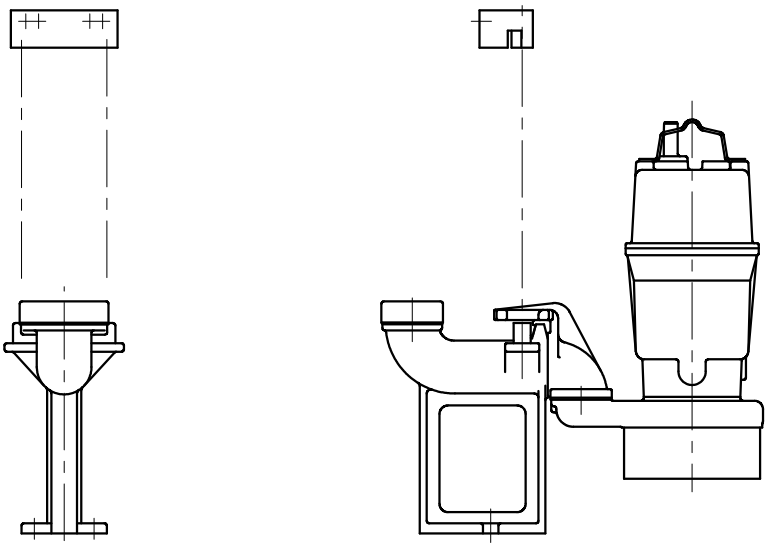

型式	S3A40S -P40	口 径	40mm	出 力	0.4 kW	縮 尺	1/10		
								登録名称	S3A40P4