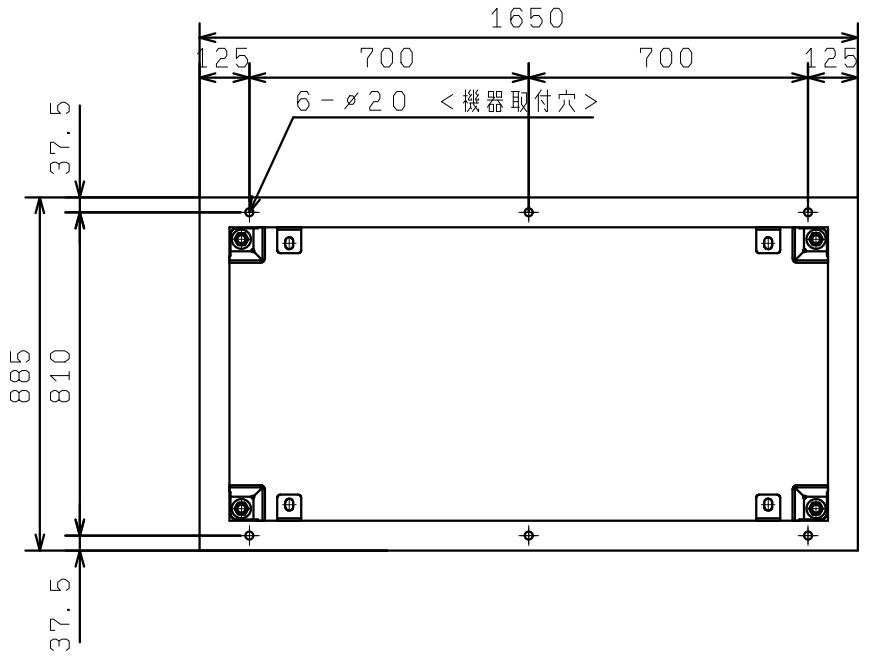

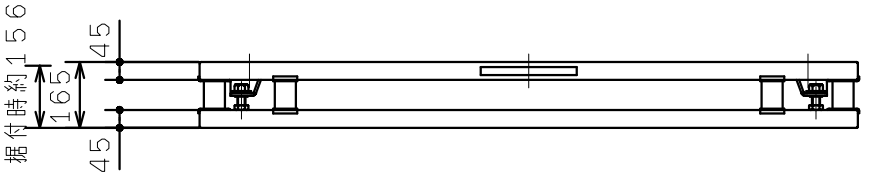

＜基礎ボルト位置＞

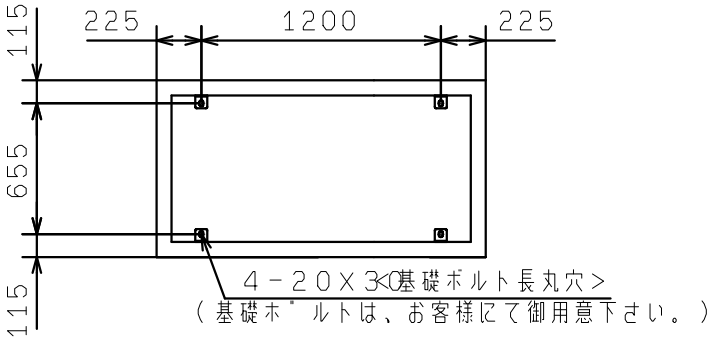

PBKV-10042884