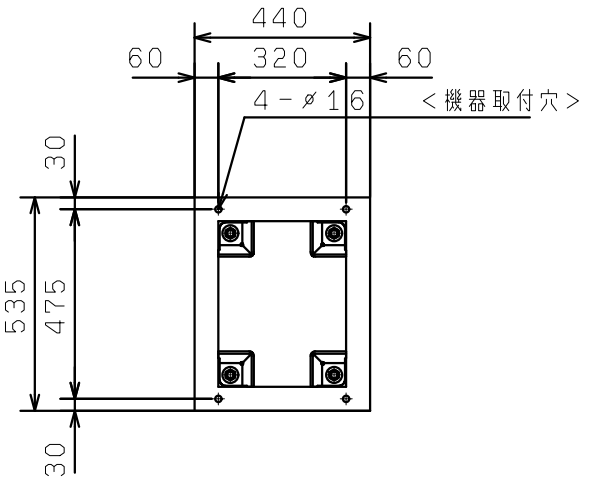


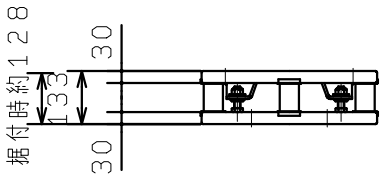


＜基礎ボルト位置＞

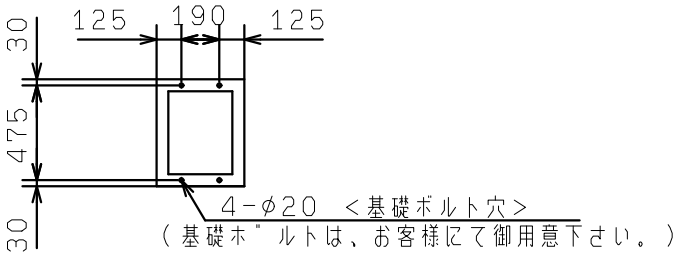




PBK－MBN19